Fédération Française de la Construction Passive

Partenaire des Compagnons du Tour de France
Fédération Compagnonnique

ISOCELL

>> Isolation naturelle et efficace <<

La technologie de soufflage ISOCELL garantit une efficacité et une sécurité maximale.

ISOBLOW ELEMENTs

ISOCELL

- Utilisation simple via écran tactile

ÉVALUATION DES DONNÉES D'INSUFFLATION
Le temps d'insufflation, le réglage ainsi que le poids de la cavité insufflée et le poids total de l'élément isolé sont mémorisés et utilisés pour le contrôle qualité pour les entreprises et les clients ainsi que pour la surveillance externe.

Protokoll: 01.04.2019 10:49:38

ISOCELL

Projekt:	BV Senden Haus 4	Nr:	12111	Elemente:	3	akt. Element:	3
Wand:	Dachelement Nord 6	Nr:	29			Wandgewicht:	98,2 kg
Leitung:	Moser		Zellulose			Zielverdichtung:	58 kg/m³
Verarbeiter:	Willetal	Wand Tiefe:	26 cm			Wand Befüllzeit:	7 min

Gefach 1:	375 cm Länge	62 cm Breite	0,60 m³ Vol.	35,1 kg Soll	32,7 kg Ist	161 sek.	1 OK
Gefach 2:	375 cm Länge	62 cm Breite	0,60 m³ Vol.	35,1 kg Soll	32,2 kg Ist	158 sek.	1 OK
Gefach 3:	375 cm Länge	62 cm Breite	0,60 m³ Vol.	35,1 kg Soll	33,3 kg Ist	158 sek.	1 OK
Gefach 4:	0 cm Länge	0 cm Breite	0,00 m³ Vol.	0,0 kg Soll	0,0 kg Ist	0 sek.	0 OK
Gefach 5:	0 cm Länge	0 cm Breite	0,00 m³ Vol.	0,0 kg Soll	0,0 kg Ist	0 sek.	0 OK
Gefach 6:	0 cm Länge	0 cm Breite	0,00 m³ Vol.	0,0 kg Soll	0,0 kg Ist	0 sek.	0 OK
Gefach 7:	0 cm Länge	0 cm Breite	0,00 m³ Vol.	0,0 kg Soll	0,0 kg Ist	0 sek.	0 OK
Gefach 8:	0 cm Länge	0 cm Breite	0,00 m³ Vol.	0,0 kg Soll	0,0 kg Ist	0 sek.	0 OK
Gefach 9:	0 cm Länge	0 cm Breite	0,00 m³ Vol.	0,0 kg Soll	0,0 kg Ist	0 sek.	0 OK
Gefach 10:	0 cm Länge	0 cm Breite	0,00 m³ Vol.	0,0 kg Soll	0,0 kg Ist	0 sek.	0 OK
Gefach 11:	0 cm Länge	0 cm Breite	0,00 m³ Vol.	0,0 kg Soll	0,0 kg Ist	0 sek.	0 OK
Gefach 12:	0 cm Länge	0 cm Breite	0,00 m³ Vol.	0,0 kg Soll	0,0 kg Ist	0 sek.	0 OK
Gefach 13:	0 cm Länge	0 cm Breite	0,00 m³ Vol.	0,0 kg Soll	0,0 kg Ist	0 sek.	0 OK
Gefach 14:	0 cm Länge	0 cm Breite	0,00 m³ Vol.	0,0 kg Soll	0,0 kg Ist	0 sek.	0 OK
Gefach 15:	0 cm Länge	0 cm Breite	0,00 m³ Vol.	0,0 kg Soll	0,0 kg Ist	0 sek.	0 OK

1

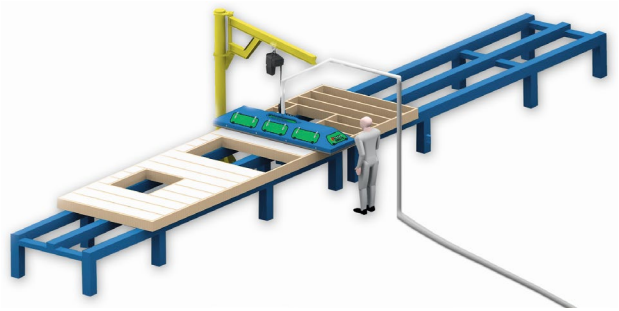

Système de grue de levage

La plaque d’insufflation Isoblow ELEMENTS est soulevée sur les éléments à isoler au moyen de système de grue. Une grue pivotante, montée au sol ou au mur, est une alternative rentable. Cela vous rend indépendant du pont de levage.

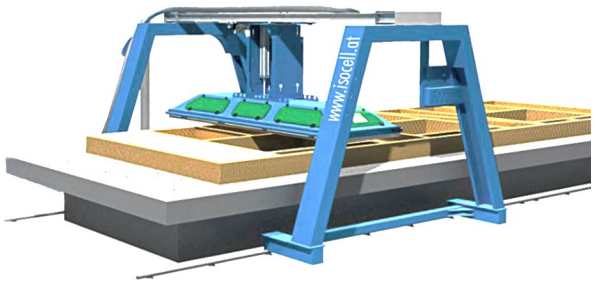

Système de pont de levage dédié

La table d’insufflation Isoblow ELEMENTS est placé sur la cavité de construction en bois au moyen d'un "pont" ou "portail/demi-portail" qui se déplace sur deux rails parallèles. La table d’insufflation est soulevée et abaissée au moyen de vérins pneumatiques. Il est fabriqué individuellement et adapté de manière optimale à la table de production et aux exigences du client.

Système de pont multi-fonctions / automatisé

Avec par exemple Weinmann, nous proposons une solution d'isolation entièrement automatique. Le positionnement de la plaque se fait via le WMS150, qui utilise les données WORK.

- INSTALLATION AVEC CARDEUSE

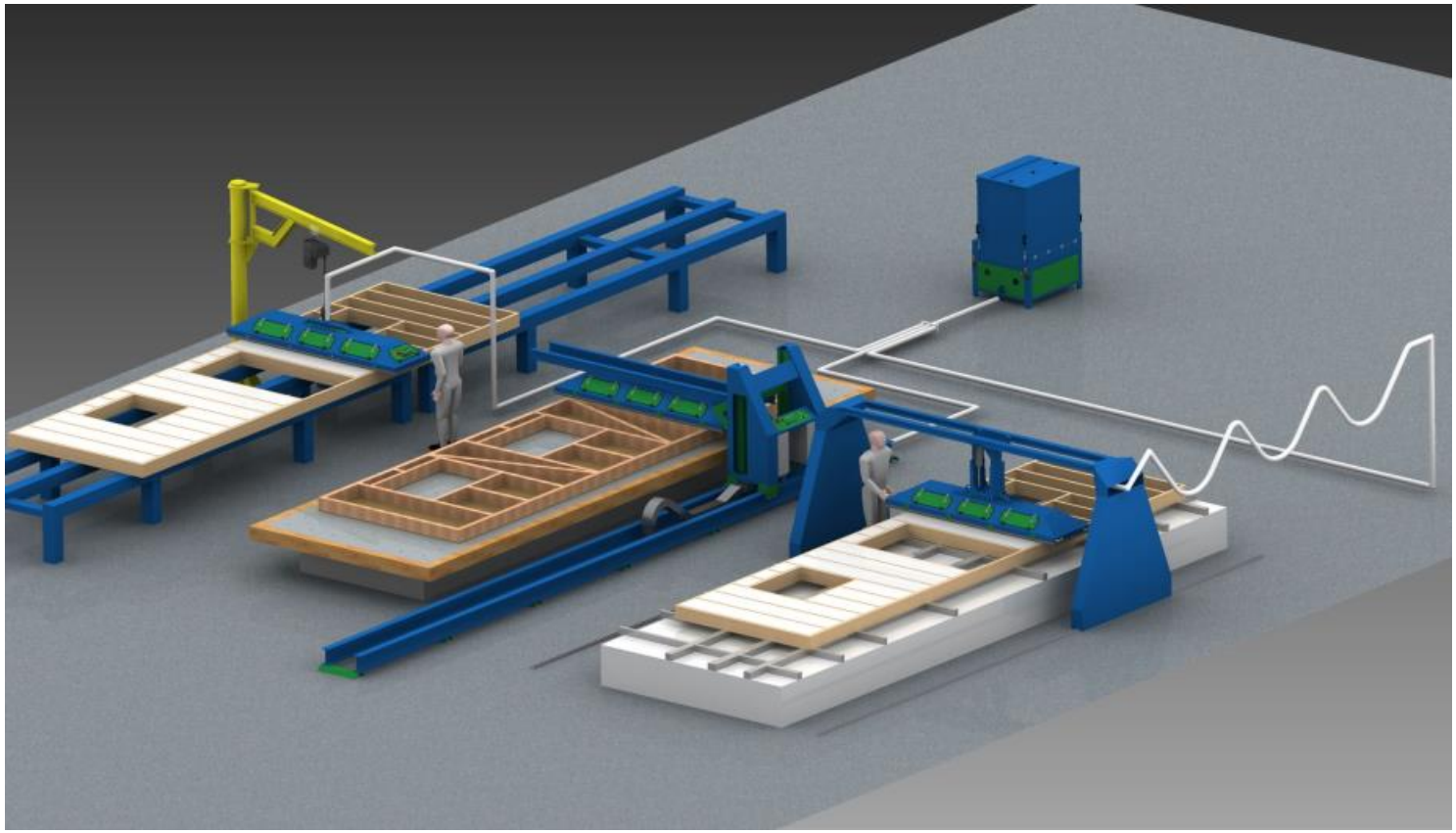

- INSTALLATION AVEC GROSSES BALLES

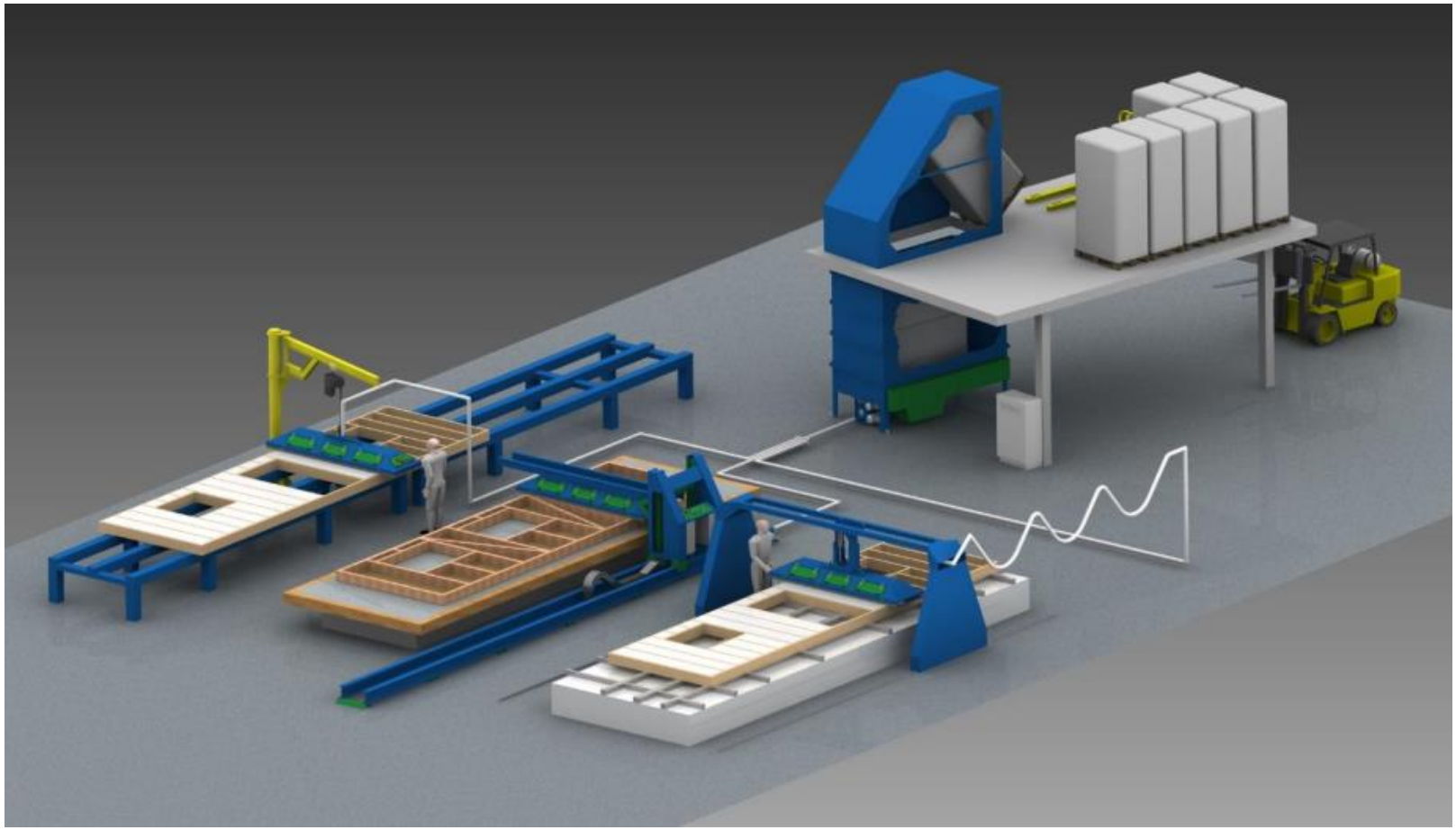

- POSITIONNEMENT AU MOYEN DE SYSTÈME DE GRUE DE LEVAGE

- DÉROULEURS DE GAINES ÉLECTRIQUES

ISOBLOW ELEMENTs

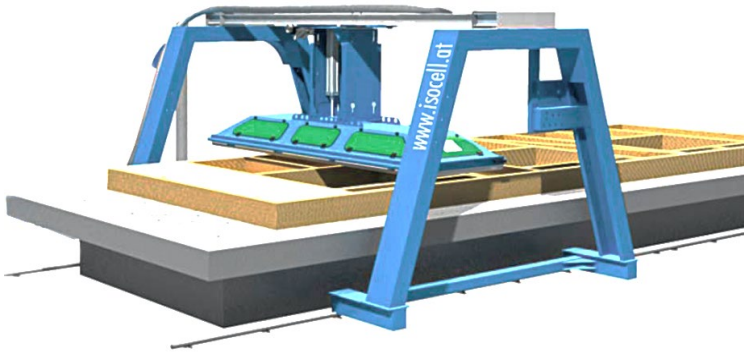

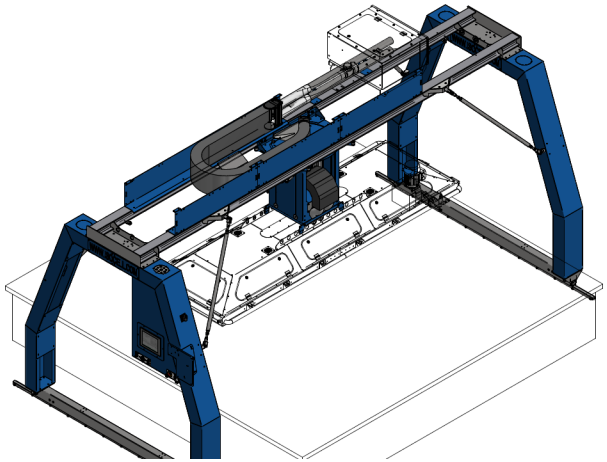

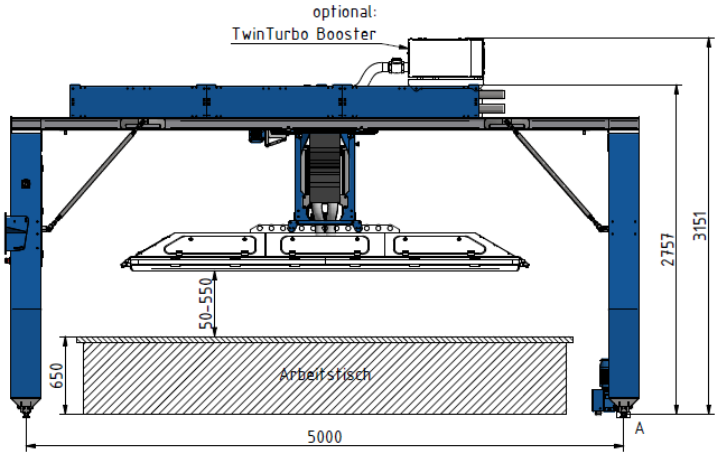

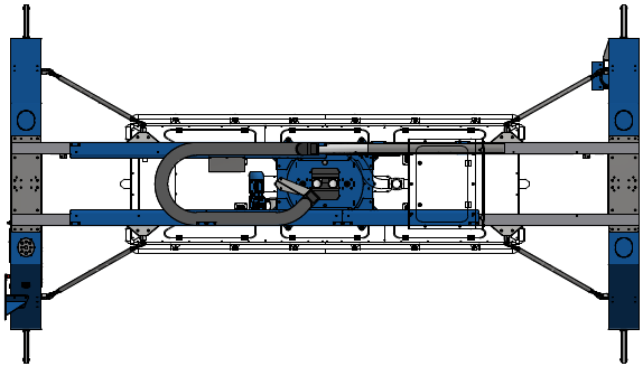

- SYSTEME D'INSUFFLATION AVEC PONT DÉDIÉ

ISOBLOW ELEMENTs

ISOCELL

ISOBLOW ELEMENTs

WWW.ISOCELL.COM

ISOBLOW ELEMENTs

ISOCELL

- SYSTEME D'INSUFFLATION AVEC "DEMI PONT"

OPITZ
ISOBLOW
ELEMENTS
WWW.ISOCELL.COM

- SYSTEME D'INSUFFLATION ISOCELL AUTOMATIQUE

ISOBLOW ELEMENTs

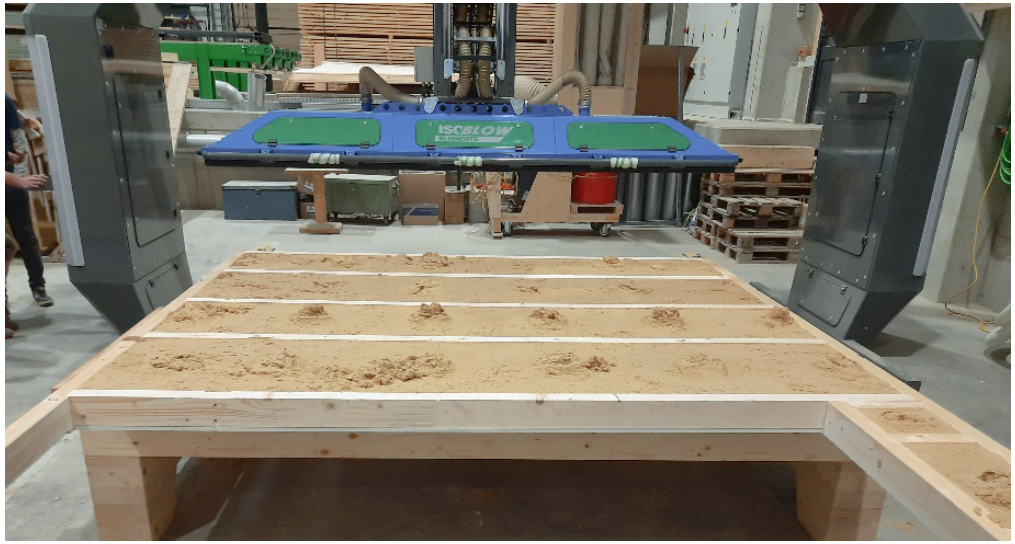

ISOBLOW ELEMENTs

ISOBLOW ELEMENTs

- SYSTEME D'ISOLATION AUTOMATIQUE AVEC PONT PARTENAIRE

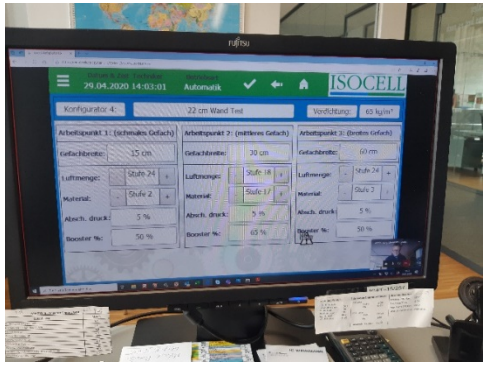

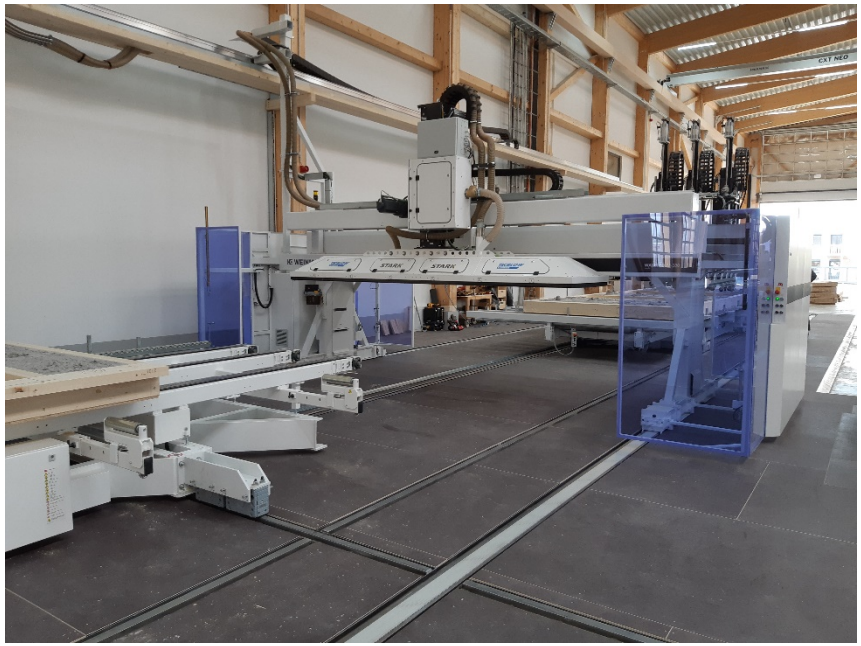

K. WEINMANN

ISOBLOW ELEMENTs

ISOCELL

- PRÉPARATION DU MATÉRIAU AVEC UNE CARDEUSE « GROSSES BALLES » OU UNE « FRAISE VERTICALE »

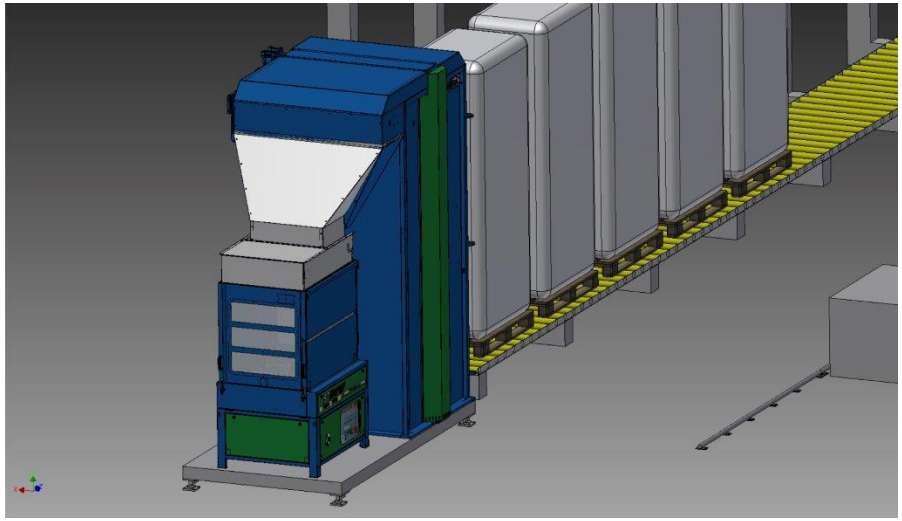

Jusqu'à 4 grosses balles d'env. 300 kg chacune sont basculées dans le système via un plafond intermédiaire. Cela signifie que jusqu'à env. 1200 kg d'isolant peuvent être traités en un seul remplissage.

la machine à grosses balles peut également être positionnée à l'extérieur (à l'abri des intempéries). Cela permet d'économiser de l'espace dans le hall de production

THD Install
AGEPAN
THD INSTALL

L'unité supérieure et l'unité de remplissage peuvent être fabriquées en bois sur place. Cela permet d'économiser des coûts et du temps lors de l'assemblage du système

ISOBLOW ELEMENTs

ISOBLOW ELEMENTs

ISOCELL

ISOBLOW ELEMENTs

ISOBLOW ELEMENTs

- INSTALLATION PARTICULIÈRE

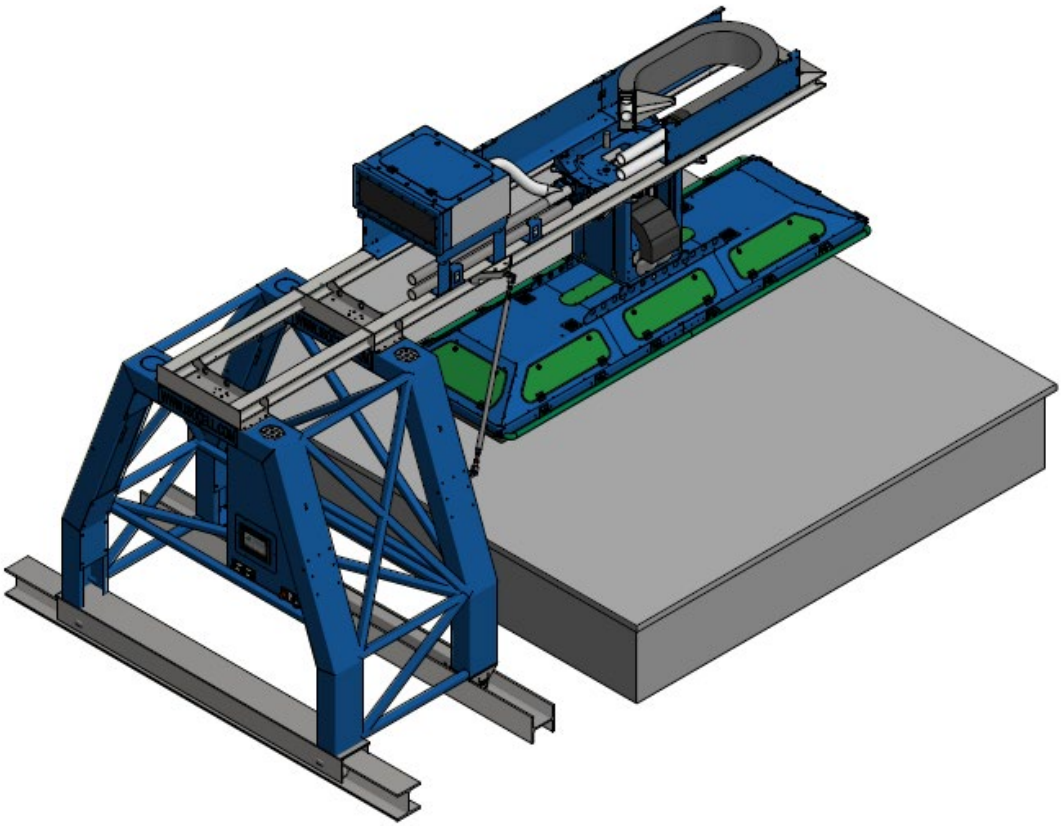

- PARFAITEMENT ISOLÉ.....

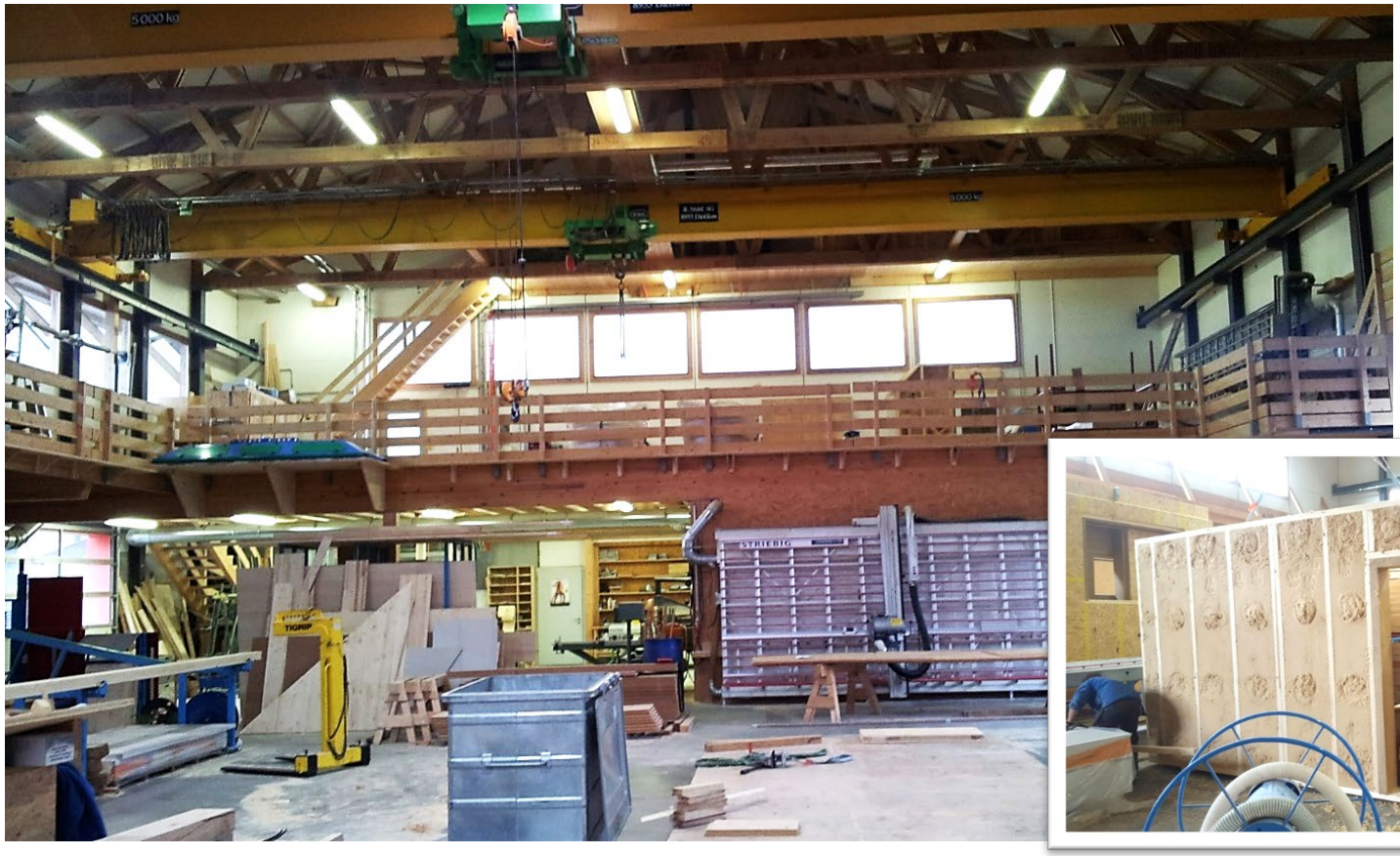

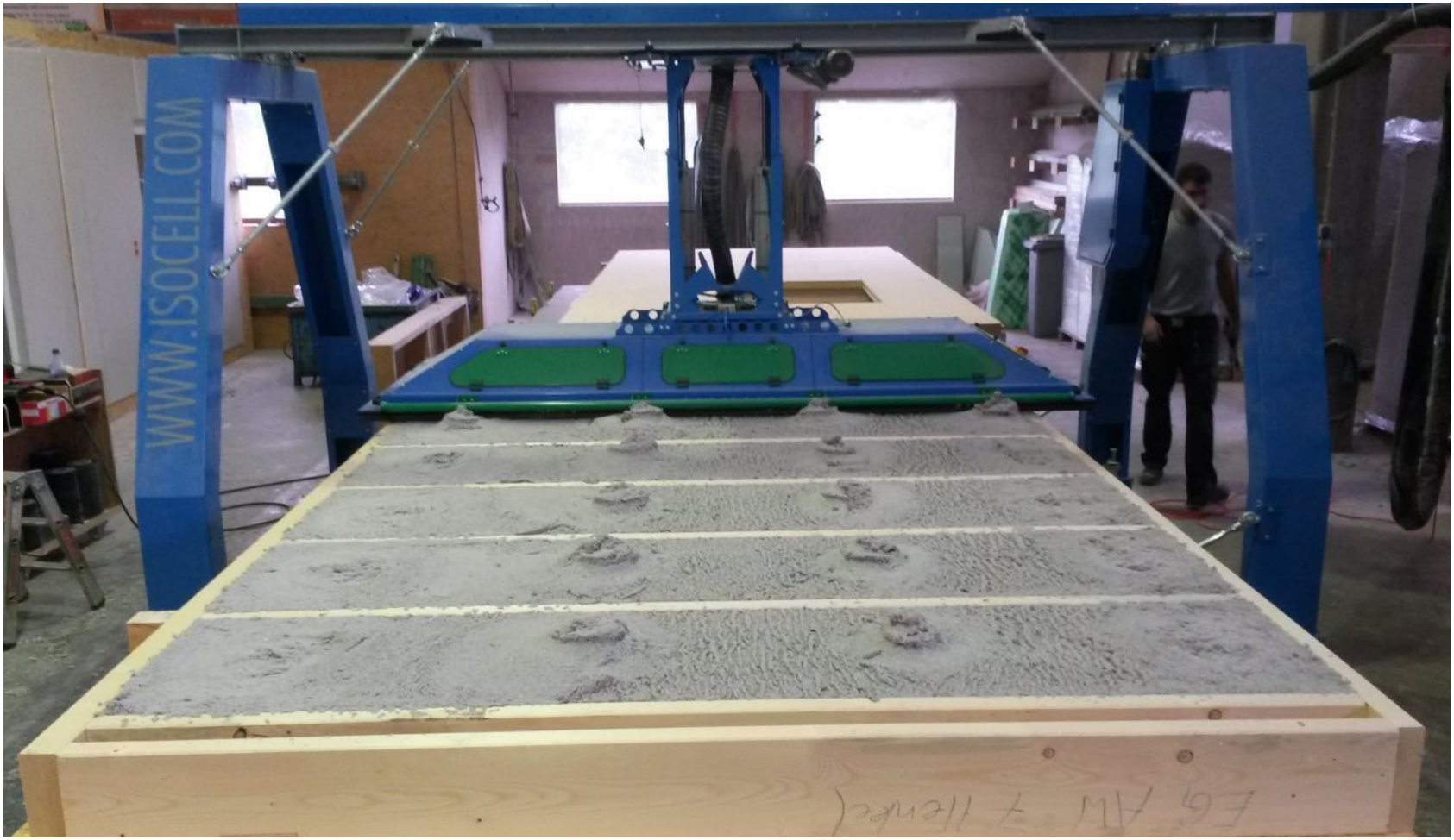
WWW.ISOCELL.COM

WWW.ISOCELL.COM
WWW.ISOCELL.COM

DE 2

ISOBLOW ELEMENTs

Fédération Française de la
Construction Passive
Partenaire des Compagnons du Tour de France
Fédération Compagnonnique

>> Une longueur d'avance grâce à une technologie d'insufflation sophistiquée <<

ISOCELL GmbH
Gewerbestrasse 9
5202 Neumarkt

Tel: +43 6216 4108-0
E-Mail: office@isocell.at
www.isocell.com

www.isocell.com