Fédération Française de la Construction Passive

LAMILUX : SYSTÈMES D'ÉCLAIRAGE ZÉNITHAL MAISON PASSIVE

LAMILUX

LAMILUX : SYSTÈMES D'ÉCLAIRAGE ZÉNITHAL

SOMMAIRE

- VERRIERE LAMILUX PR60 PASSIVHAUS
- LAMILUX SKYLIGHT FE ENERGY SAVE et ENERGY SAVE +
- VOUTE LAMILUX (LiBA B)

VERRIERE LAMILUX PR60 PASSIVHAUS

Nos systèmes d'éclairage zénithal conformes aux standards de la maison passive possèdent les caractéristiques suivantes :

• Excellente isolation thermique avec des valeurs U extrêmement basses

• Très bonne étanchéité à l'air certifiée, de classe de performance 4 selon la norme EN 12207

• Gains réels d'énergie par la pénétration de la lumière du jour et de la chaleur solaire à travers une grande surface

• Pas de ponts thermiques grâce au découplage thermique continu des systèmes

VERRIERE LAMILUX PR60 PASSIVHAUS

Baguettes de recouvrement avec drainage de l'eau pluviale
(avec profilé de recouvrement en option)

Haute étanchéité à la pluie battante et à l'air grâce à **des joints extérieurs continus en EPDM**

Noyau isolant spécial

Triple-vitrage isolant à haut rendement énergétique

Système d'étanchéité intérieur à plusieurs niveaux
avec un drainage secondaire

Efficience énergétique optimale pour systèmes en aluminium sur le marché grâce au **canal de vissage intérieur**

Passage généreux de la lumière naturelle grâce aux **profilés porteurs étroits**

phA advanced component

Top Passivhaus efficiency class

Excellent airtightness

Highly efficient materials

VERRIERE PR60: VANTAIL D'AÉRATION PR60

Variante 1 de notre vantail d'aération LAMILUX Ventilation Flap PR60

Avec baguette de recouvrement périphérique pour des inclinaisons de toit de 8° à 75°

Variante 2 de notre vantail d'aération LAMILUX Ventilation Flap PR60

Avec une surface d'écoulement plane et lisse pour des inclinaisons de toit de 2° à 75°

Marquage CE – testé selon DIN EN 14351- 1
Sur le marché européen, le contrôle et le marquage CE des vantaux de fenêtres est obligatoire conformément à la norme de produit DIN EN 14351- 1.

Nos systèmes de clapets ont subi tous les tests avec succès et disposent des homologations correspondantes :

- Résistance aux charges du vent (classe C5 DIN EN 12210)
- Étanchéité à la pluie battante (classe E 1200 DIN EN 12208)
- Perméabilité à l'air (classe 4 DIN EN 12207)
- Protection thermique (valeurs Uf jusqu'à 1,15 W/(m²K) selon ISO 10077- 2)

VERRIERE LAMILUX PR60 PASSIVHAUS

Référence : Maison de l’enfance

VERRIERE LAMILUX PR60 PASSIVHAUS

Référence: Mairie de Bolsward

LAMILUX SKYLIGHT FE ENERGY SAVE

la fenêtre toit plat LAMILUX Glass Skylight FE Passivhaus est le premier puit de lumière au monde à avoir été certifié à ce niveau d'efficacité énergétique par l'institut de la Maison Passive (Passivhaus Institut) de Darmstadt.

Sa particularité est son faible coefficient de transfert thermique USL de 0,84 W/(m²K).

Parmi les autres avantages, on trouve des gains thermiques solaires élevés tout en minimisant le risque de condensation.

LAMILUX SKYLIGHT FE ENERGY SAVE

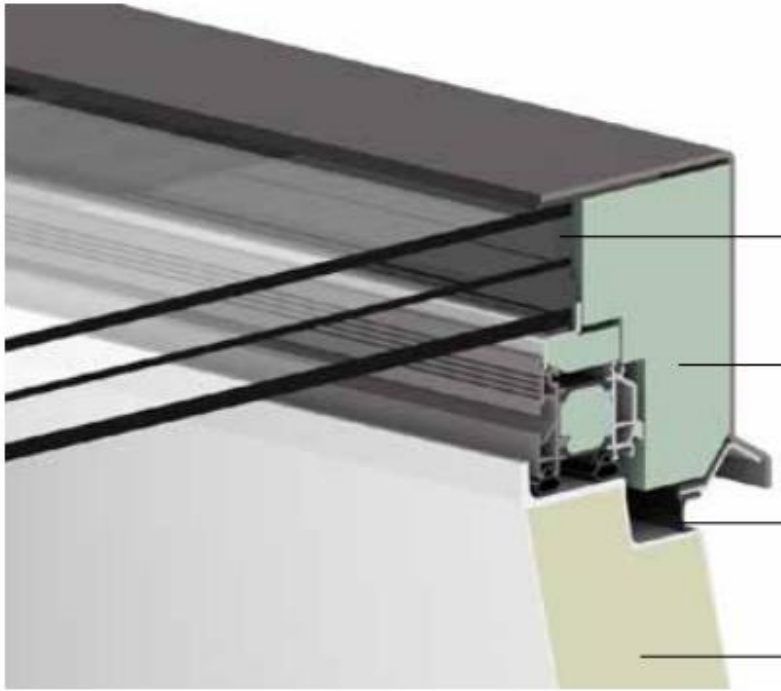

« Bord chaud » avec un espaceur Superspacer à triple vitrage de série

Noyau isolant à optimisation thermique

Système d'étanchéité étagé triple

Costière à isolation thermique optimisée en matière plastique renforcé aux fibres de verre

LAMILUX SKYLIGHT FE ENERGY SAVE +

La fenêtre toit plat LAMILUX Glass Skylight FE Passivhaus+ est le premier lanterneau au monde à avoir obtenu la certification pour maison passive dans la plus haute classe d'efficience pour la région climatique « Froid ».

La valeur U exceptionnelle de la fenêtre toit plat LAMILUX Glass Skylight FE Passivhaus+ est le résultat d'une isolation à base d'une mousse spéciale dans la partie supérieure et à l'intérieur de la costière ainsi que le bord chaud avec l'espaceur Superspacer dans le quadruple vitrage de série optionnel.

Par ailleurs, le risque de condensation est minimisé grâce à une valeur fRSI stable de 0,76, de faibles pertes thermiques et un gain élevé en chaleur solaire ainsi qu'un très faible coefficient de transmission thermique avec USL = 0,69 W/(m²K).

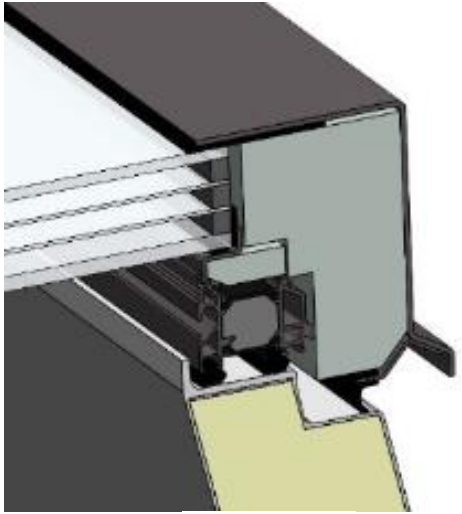

LAMILUX SKYLIGHT FE ENERGY SAVE +

Fédération Française de la Construction Passive

LAMILUX

Références: Eco Business Center de Bicester

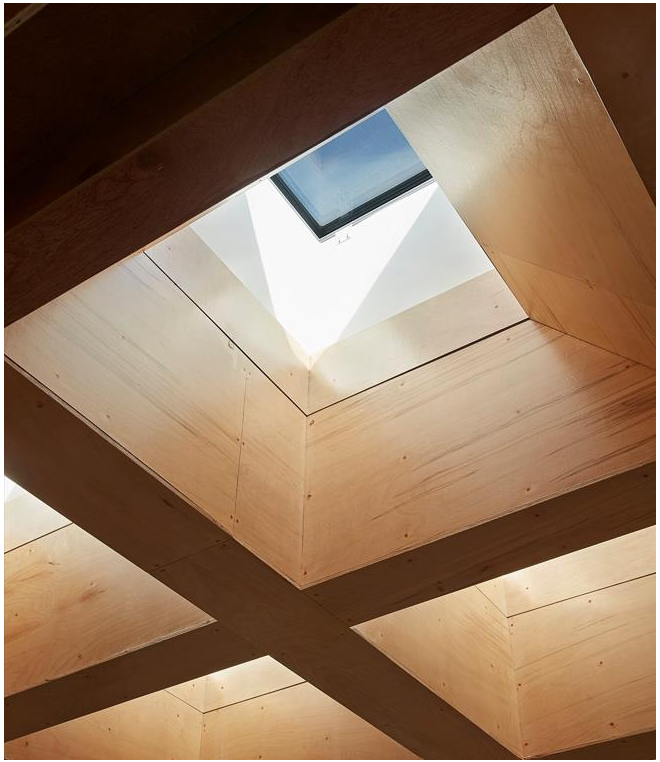

LAMILUX SKYLIGHT FE ENERGY SAVE +

Fédération Française de la Construction Passive

LAMILUX

Références: Eco Business Center de Bicester

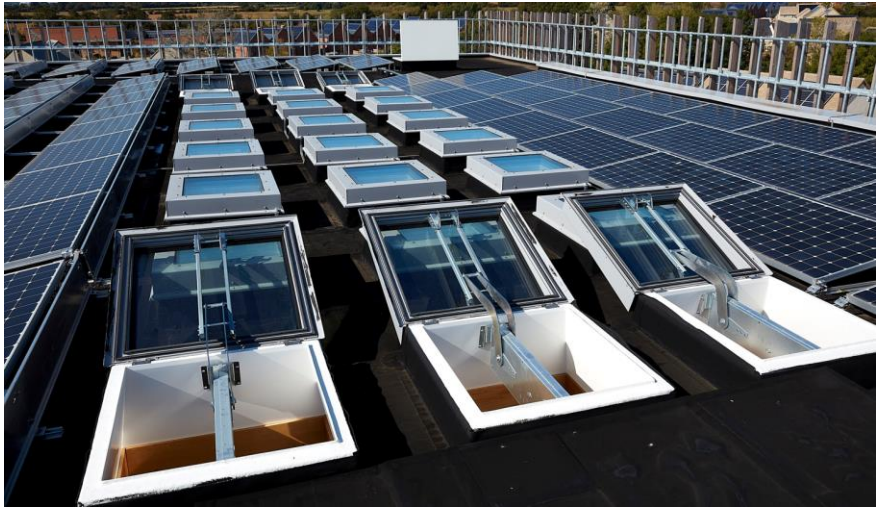

VOUTE LAMILUX (LiBA B)

- Si l'on souhaite construire des complexes de halls en respectant un haut standard en terme de rendement énergétique, nos lanterneaux continus certifiées pour les maisons passives constituent un bon choix. Le système global possède un coefficient de transmission thermique de seulement 0,95 W/(m²/K). Ceci permet d'obtenir une structure globale sans ponts thermiques avec des profils isothermes continus.

- Les composants métalliques intérieurs et extérieurs sont thermiquement totalement séparés entre eux.

VOUTE LAMILUX (LiBA B)

Vitrage en polycarbonate compatible avec la maison passive

Profilé d'assise à isolation thermique optimisée

VOUTE LAMILUX (LiBA B)